ՀՈՎԱՐՆԵՐԻ ԴԱՍԱՎՈՐՈՒԹՅԱՆ ՍԽԵՄԱ

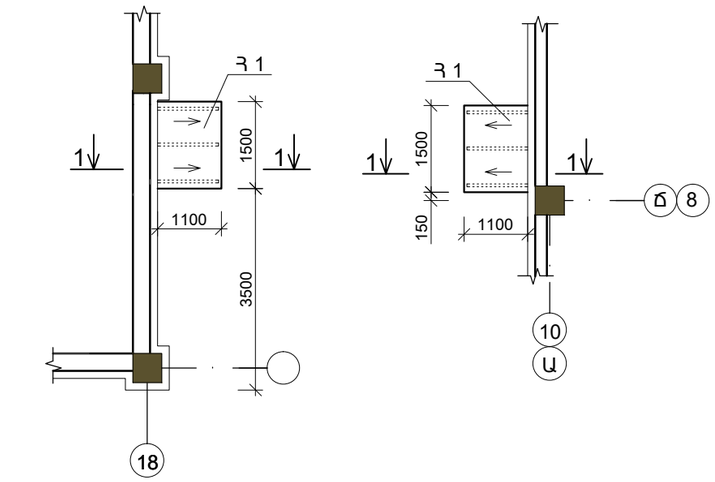

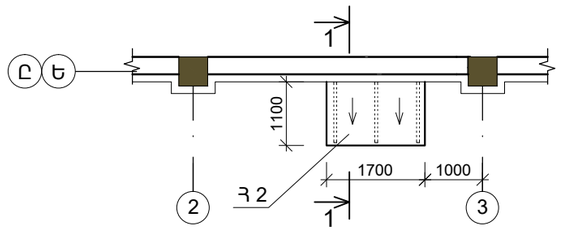

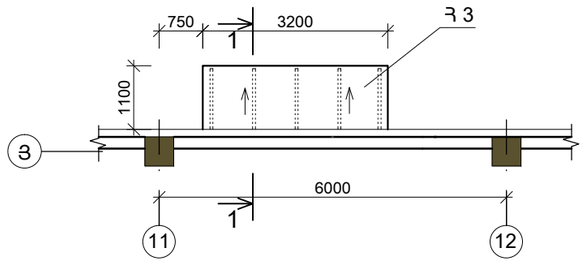

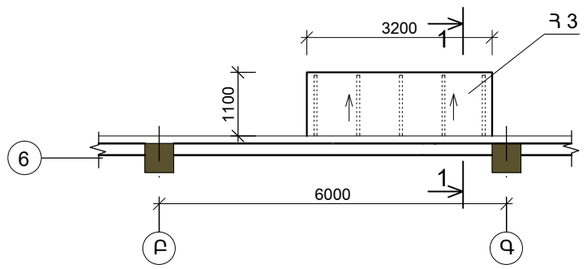

ԿՏՐՎԱԾՔ 1-1

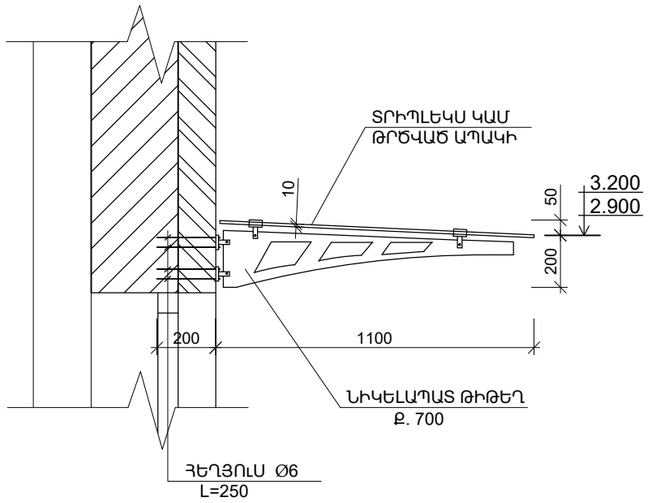

ՀԵԾԱՆՆԵՐԻ ԴԱՍԱՎՈՐՈՒԹՅԱՆ ՍԽԵՄԱ

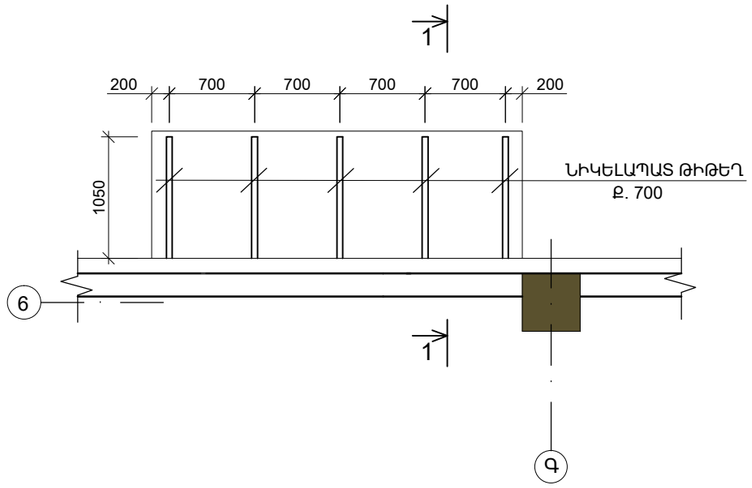

ՀՈՎԱՐ Հ 1 - 3 հատ
ՀՈՎԱՐ Հ2 - 2 հատ
ՀՈՎԱՐ Հ3 - 2 հատ

ՀՈՎԱՐԻ 3D ՏԵՍՔԸ

ԾԱՆՈԹՈՒԹՅՈՒՆ

1. ՆԻԿԵԼԱՊԱՏ ԹԻԹԵՂՅԱ ՀԵԾԱՆՆԵՐ(ՏԻՊԱՐԱՅԻՆ) - 25 հատ:
2. ՆԻԿԵԼԱՊԱՏ ԱՄՐԱԿՑՄԱՆ ԴԵՏԱԼՆԵՐ - 100 հատ:
3. ՀԵՂՅՈՒՍ Φ6 , L=250 - 100 հատ:
4. ՏՐԻՊԼԵԿՍ ԿԱՄ ԹՐԾՎԱԾ ԱՊԱԿԻ 10մմ ՀԱՍՏՈՒԹՅԱՄԲ - 16.0մ²:

ՀՈՎԱՐՆԵՐԻԻ ՏԵՍՔԸ ԼՐԱՑՈՒՑԻՉ ՃՇՏԵԼ ՇԻՆԱՐԱՐՈՒԹՅԱՆ ԺԱՄԱՆԱԿ:

ՏՆՕՐԵՆ	Մ. ՀՈՒՍՆՅԱՆ		ԵՐԵՎԱՆԻ ԹԻՎ 153 ԴՊՐՈՑ		
ՆԳՃ	Մ. ՀՈՒՍՆՅԱՆ				
ՆԱԽԱԳԾԵՑ	Ն. ՆՇԱՆՅԱՆ		ՃԱՐՏԱՐԱՊԵՏԱԿԱՆ ՄԱՍ	ՓՈՒԼ	ԹԵՐԹ	ԹԵՐԹԵՐ
ՍՏՈՒԳԵՑ	Ն. ՍՏԵՓԱՆՅԱՆ			ԱՆ	Ճ - 25	38
			ՀՈՎԱՐՆԵՐԻ ԴԱՍԱՎՈՐՈՒԹՅԱՆ ՍԽԵՄԱ	«ՄԱՌԱ ԵՎ ԴՈՒՍՏԵՐ» ՍՊԸ	